código code

VARIOS

Distribuidor Monoblock (DBZ)
Monoblock Directional Control Valves (DBZ)

Descripción Description

Distribuidor Monoblock de simple o doble efecto . De 1 a 6 secciones, con la válvula limitadora y multiples opciones de configuración.

Monoblock directional control valve double or single acting from 1 to 6 sections with safety valve and multiple configuration options.

Datos Principales Main Data		
Caudal Nominal Nominal flow rating		50 L/min
Presión Máximo trabajo. Operating pressure (Max.)	Circuito paralelo Parallel circuit	315 bar
Presión Máximo retorno Back pressure (Max.)	Salida Tanque On outlet port T	25 bar
Temperatura del fluido Fluid temperature	Con juntas NBR With NBR seals	-20°C ~ 80°C
	Con juntas FPM With FPM seals	-20°C ~ 100°C
Viscosidad Viscosity	Rango de Trabajo Operating range	15 mm^2/s ~ 75 mm^2/s
	Max.	400 mm^2/s
	Min.	12 mm^2/s
Temperatura ambiente Ambient temperature		-40°C ~ 60°C

Opciones de configuración Setup Options
Accionamiento electrico 12 / 24V, electromecánico y electrohidráulico. Electric Shifiting 12 / 24V. Electric Shifiting 12 / 24V,electromechanical and electrohydraulic.
Parada de emergencia / Emergency system Electric Shifiting 12 / 24V,electromechanical and electrohydraulic.
Corredera libre Free Spooling

código code

VARIOS

Distribuidor Monoblock (DBZ)
Monoblock Directional Control Valves (DBZ)

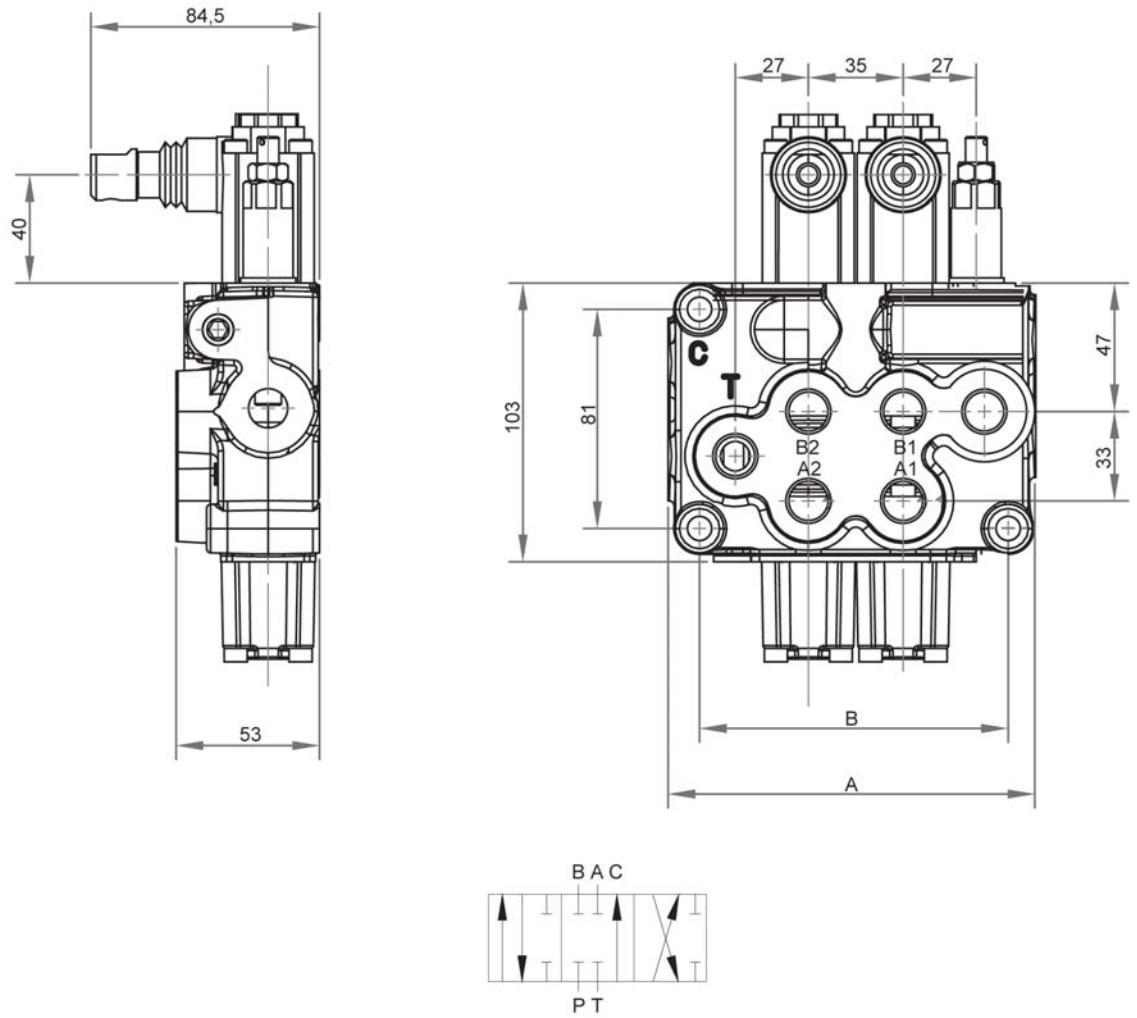

Roscas estándar Standard threads	
Entrada P Inlet P	G 3/8
Puertos A y B A and B ports	G 3/8
Retorno a Tanque y salida cilindro Outlet T and power beyond C	G 3/8